OPEN HOUSE M155

SCHEDA TECNICA

Pergola dal design moderno e versatile, un capolavoro di bellezza, tecnica e resistenza pensata per il piacere di vivere all'aria aperta grazie alla sua solidità e all'eleganza, ideale per coprire spazi ampi.
Realizzata interamente con profili in alluminio verniciato, la pergola offre diverse opzioni per le coperture: PVC Opatex e PVC Sattler.
La struttura è addossata a parete e il sistema di movimentazione è gestito da un motore elettronico radiocomandato, che consente l'apertura del telo a impacchettamento fino a raggiungere la massima tensione per garantire una copertura sempre perfetta.
Il telo di copertura è unico per garantire comfort, funzionalità e una tenuta ottimale contro l'acqua. È possibile installare il tettino copritelo.
La gronda autoportante e la guarnizione antigoccia sono fornite di serie già incluse nel prezzo base.

INCLINAZIONE MINIMA RICHIESTA PER UN CORRETTO FUNZIONAMENTO: 15%.

LE NOSTRE PERGOLE SONO REALIZZATE CON TUBI AVVOLGITORI E ACCESSORI IN ALLUMINIO, GARANTENDO ROBUSTEZZA E DURATA NEL TEMPO.

NOTA: DI SERIE, IL TELO VIENE FORNITO NON ASSEMBLATO. PER I MODELLI A UN MODULO, È POSSIBILE, SU RICHIESTA, RICEVERE IL TELO GIÀ ASSEMBLATO SUI PORTATESSUTI.

DIMENSIONI MASSIME		
	LARGHEZZA	SPORGENZA
1 Modulo	500	800
2 Moduli	1000	800
3 Moduli	1500	800

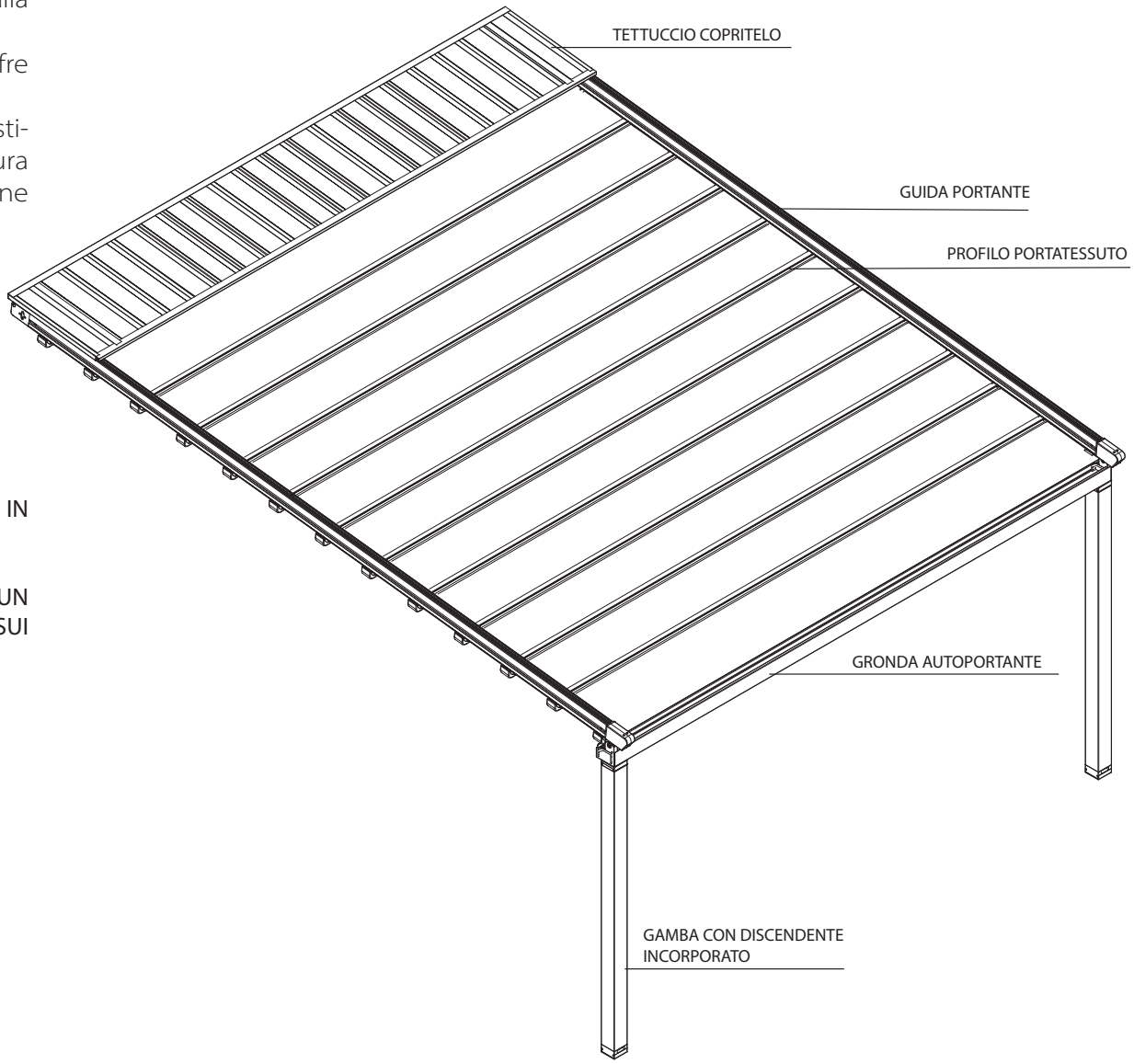

OPEN HOUSE M155 INGOMBRI TENDA IMPACCHETTATA SCHEDA TECNICA

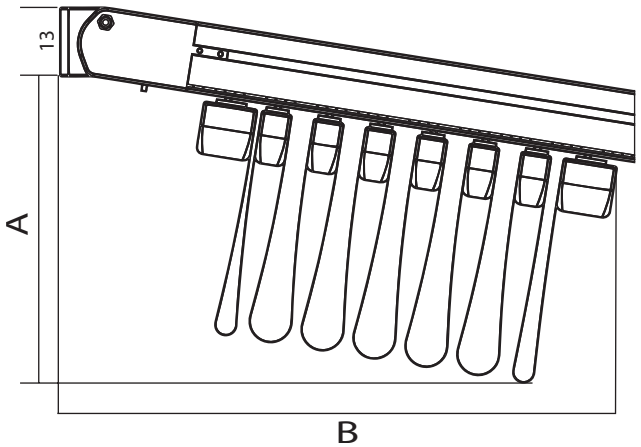

SP	A* CM	B* CM	P =
200	57	63	4
250	58	70	5
300	60	77	6
350	65	77	7
400	66	84	8
450	67	91	9
500	68	98	10
550	70	105	11
600	71	112	12
650	72	119	13
700	73	126	14
750	74	133	15
800	75	140	16

* VALORI INDICATIVI

SP SPORGENZA

A INGOMBRO TELO IN ALTEZZA (variabile secondo altezza)

B INGOMBRO TELO IN SPORGENZA

P NUMERO PROFILI PORTATESSUTO (COMPRESO TERMINALE)

La distanza tra i portatessuti non è mai superiore a 60 cm

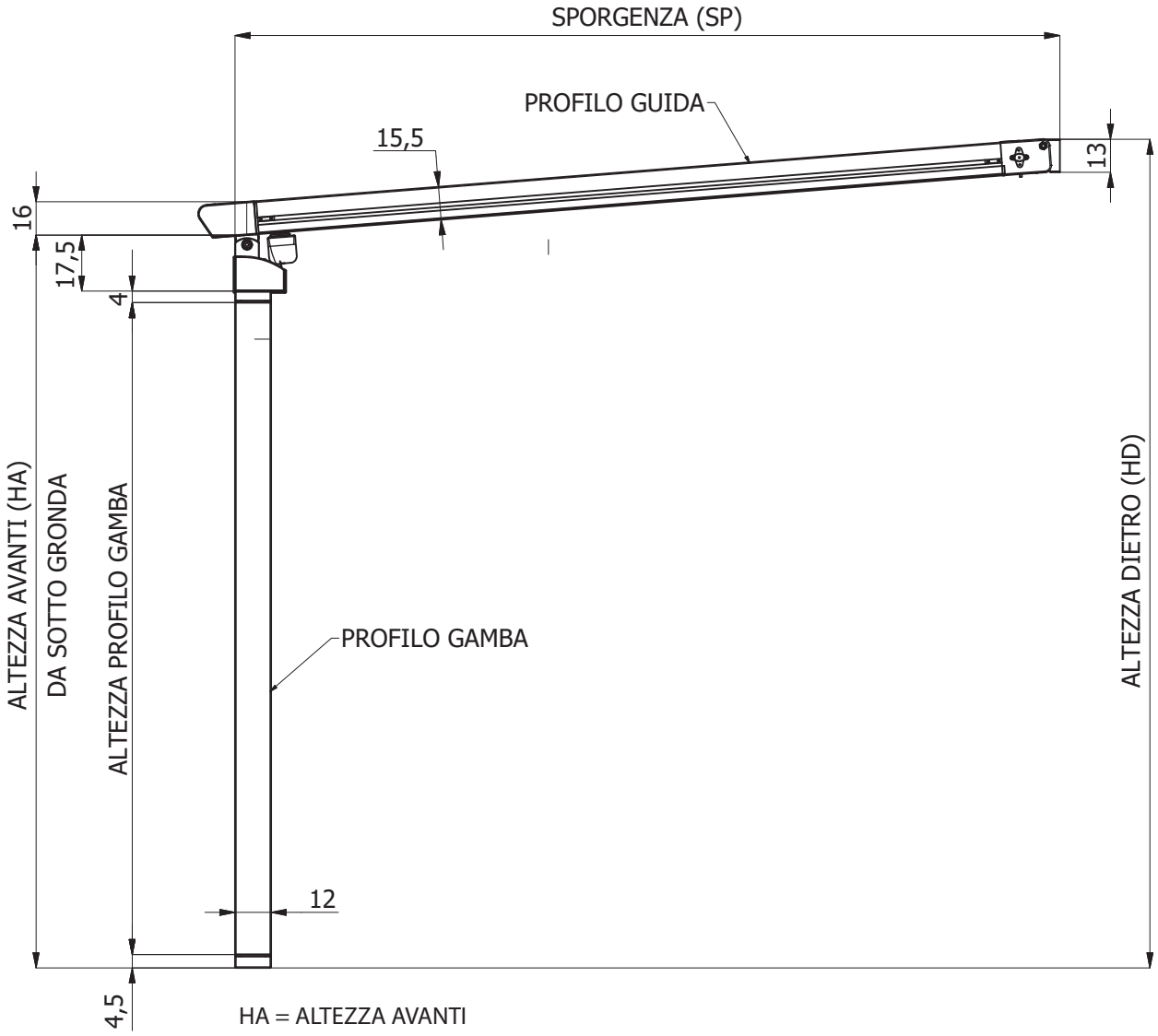

HA = ALTEZZA AVANTI
HD = ALTEZZA DIETRO
SP = SPORGENZA
L = LARGHEZZA

OPEN HOUSE M155 Ingombri

SCHEDA TECNICA

PROFILO PORTATESSUTO PICCOLO

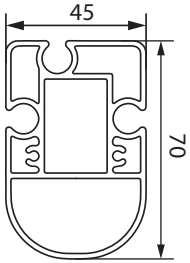

PROFILO PORTATESSUTO GRANDE

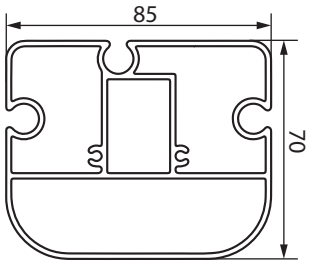

PROFILO GUIDA

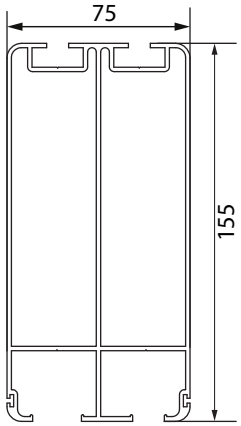

STAFFA PARETE SOFFITTO

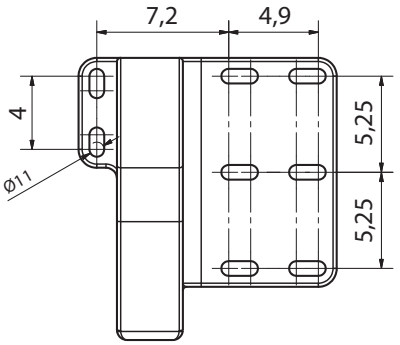

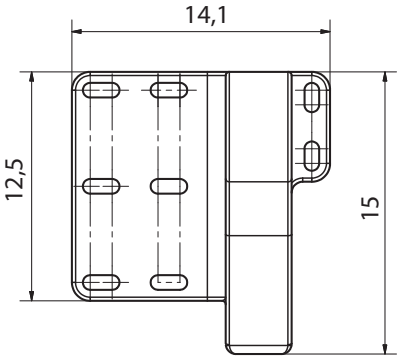

PROFILO GRONDA AUTOPORTANTE

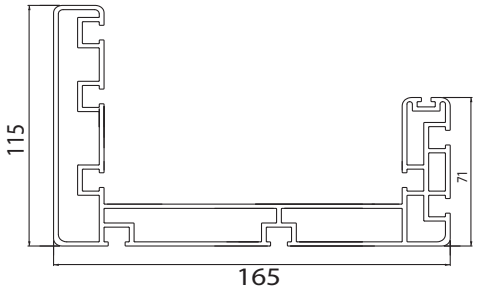

PROFILO GAMBA

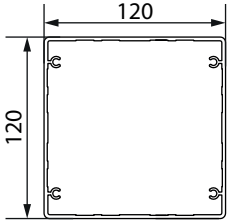

Piede con scarico acqua integrato

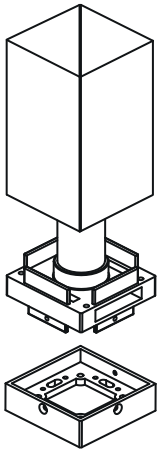

Innesto gamba

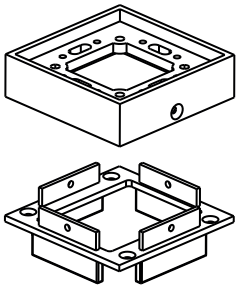

Piede

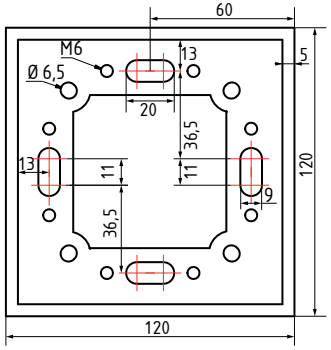

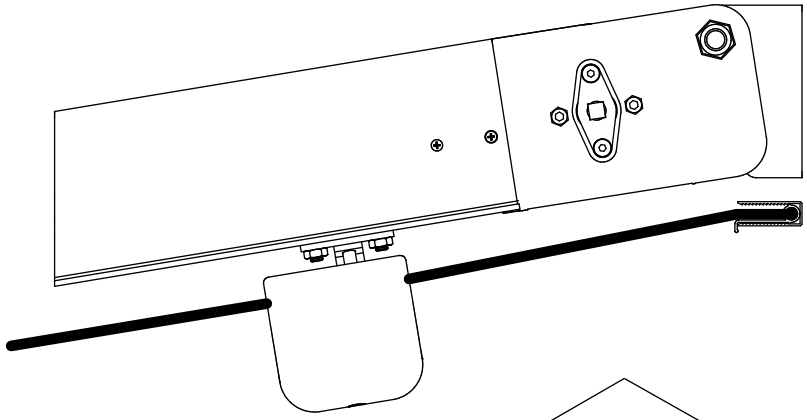

Nuovo sistema tenditelo coprimotore

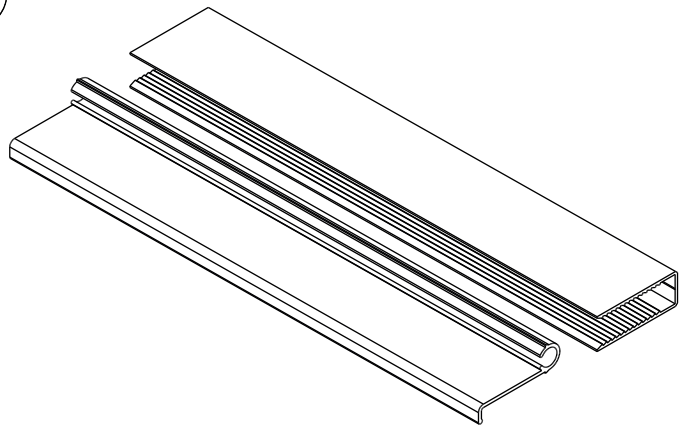

Traversa tettino

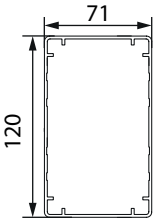

Innesto traversa

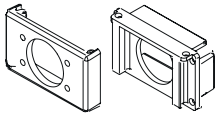

Tendicinghia posizionato all'interno del puntale

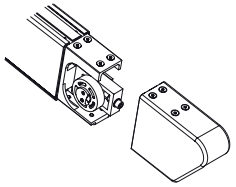

INSTALLAZIONI

Installazione a parete

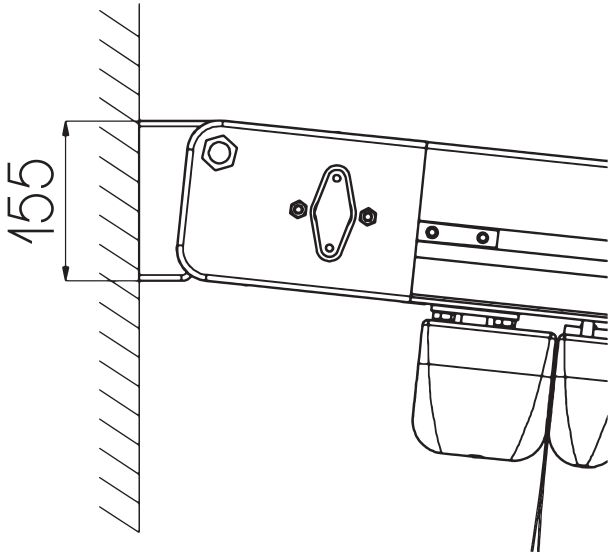
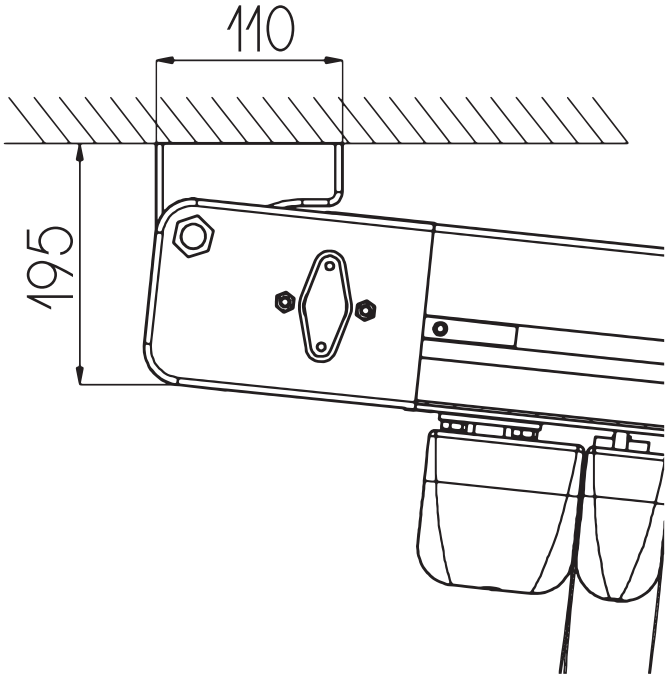
Installazione a soffitto